Data current as of: 25-04-2024 06:16

Link to the product: https://stair-lighting.com/surface-springs-tr-p-766.html

Surface springs TR

Price	**1.16 Euro**
Availability	**Available**
Shipping time	**5 days**
Number	**766**
Manufacturer	**KLUS**

Product description

Surface spring fi x the profiles-fixtures designed for surface mounting (not embedded in the so - called slot.) The minimum required
thickness of the surface, i.e. mounting surface is 10 mm.

TRIADA, TOST, - Other profi les with a big hook

Sprężyny mocujące / Befestigungsfedern / Mounting springs

Sprężyny powierzchniowe Andrückfedern Surface springs	opis Beschreibung description	dla profilu für Profil for profile	numer artykułu Artikelnummer article number
 PDS	Sprężyny powierzchniowe mocują oprawy-profile przewidziane do powierzchni (nie zagłębione w tak zwanym gnieździe). Wymagana minimalna grubość płaszczyzny stanowiącej powierzchnię do mocowania to 10 mm. Die Andrückfedern ermöglichen die Befestigung der Leuchten / Profile an die für sie vorgesehene Oberfläche (keine Versenkung im sogenannten Sitz). Die erforderliche Mindestdicke der Befestigungsoberfläche beträgt 10mm. Surface spring fix the profiles-fixtures designed for surface mounting (not embedded in the so - called slot.) The minimum required thickness of the surface, i.e. mounting surface is 10 mm.	PDS 4 - ALU, MICRO - ALU, STOS - ALU, TAMI, (inne profile bez zaczepów / sonstige Profile ohne Befestiger / Other profiles without hooks)	00800
 GP		GIP, (inne profile z zaczepem małym / sonstige Profile mit einem kleinem Befestiger / Other profiles with a small hook)	00293
 TR		TRIADA, TOST, (inne profile z zaczepem dużym / sonstige Profile mit einem großen Befestiger / Other profiles with a big hook)	00801

Sprężyny do wpustów Einsteckfedern Springs for grooves	opis Beschreibung description	dla profilu für Profil for profile	numer artykułu Artikelnummer article number
 KMA	Sprężyny do wpustów – mocują oprawy z kołnierzem, przewidziane do wpustów i gniazd. Einsteckfedern – sie befestigen die Leuchten mit dem Flansch, entwickelt für Einsteckverbindungen und für Fassungen Springs for grooves – they fix the profiles together with the collar, designed for grooves and slots.	(inne profile z zaczepem małym / sonstige Profile mit einem kleinem Befestiger / Other profiles with a small hook)	00838
 KDU		TRIADA - K, (inne profile z zaczepem dużym / sonstige Profile mit einem großen Befestiger / Other profiles with a big hook)	00844

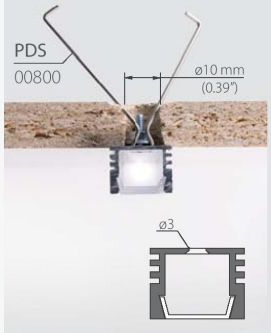

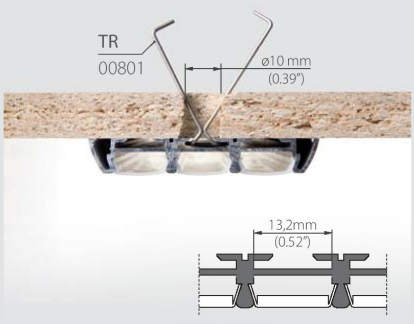

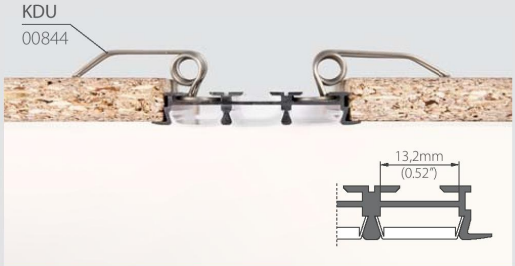

* Die Angaben in unserem Katalog entsprechen dem Stand bei Drucklegung, sind unverbindlich und dienen ausschließlich zu Informationszwecken. Wir behalten uns vor, jederzeit Änderungen an unseren Produkten vorzunehmen.