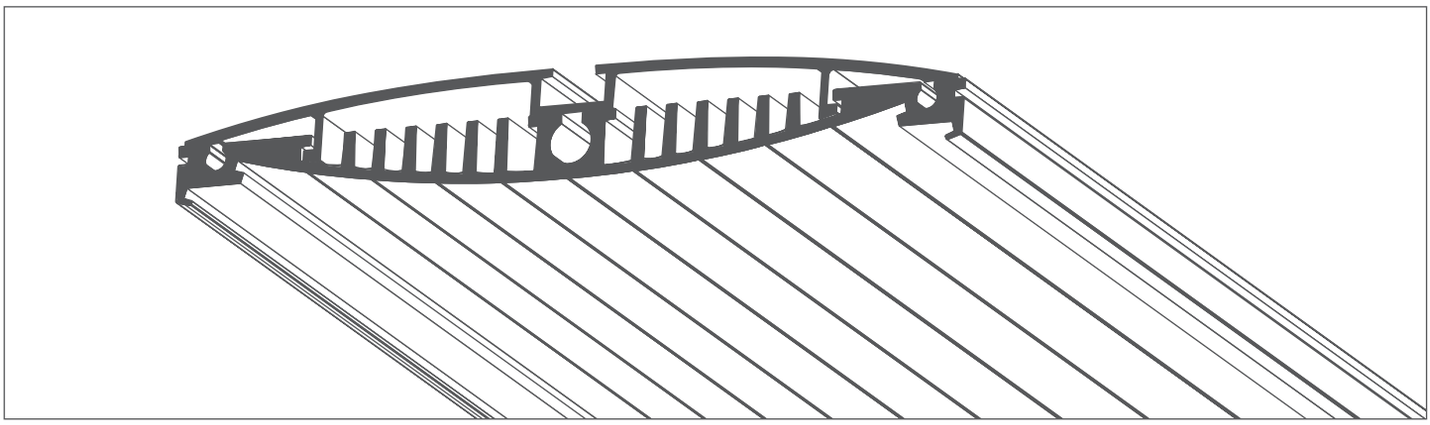

Części niezbędne do skonstruowania oprawy na bazie profilu MULTI-A

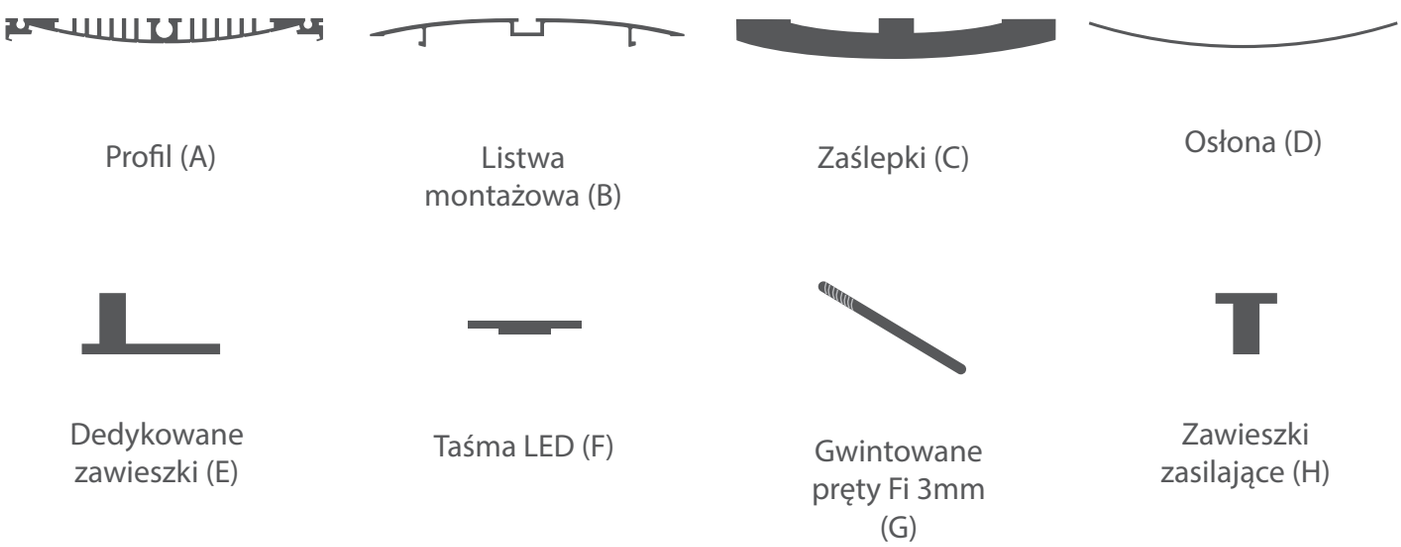

Elementy niezbędne przy czynnościach montażowych:

- wiertarka
- wkrętarka / śrubokręt
- wkręty
- klucz imbusowy

UWAGA! Wszystkie taśmy LED powinny być podłączone do zasilacza 12 V lub 24 V.

WAŻNE: Instrukcja przedstawia podstawową formę montażu.
Więcej metod i powiązanych akcesoriów znajdziesz na stronie

1. Nawierć w profilu (A) otwory na wkręty i przewód zasilający.

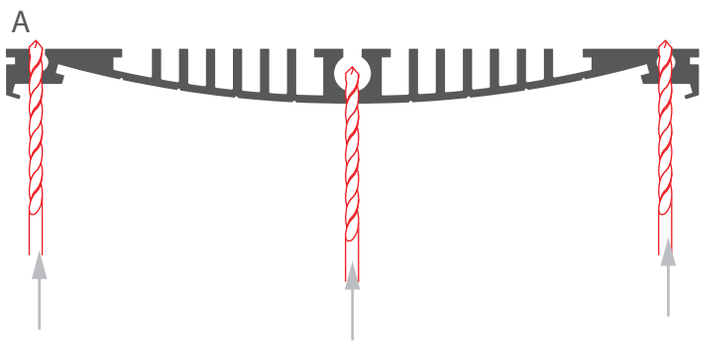

2. Wklej taśmy LED (F) i wpowadź przewód zasilający do kanału w środkowej części profilu (A).

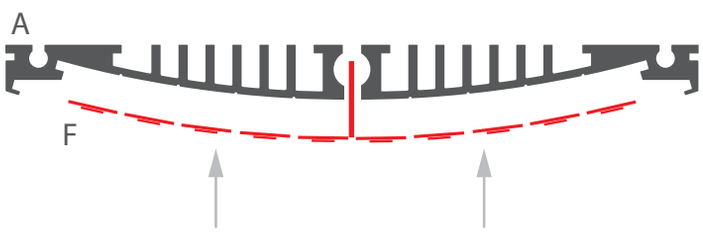

3. Przykręć profil (A) do powierzchni i podłącz przewód zasilający.

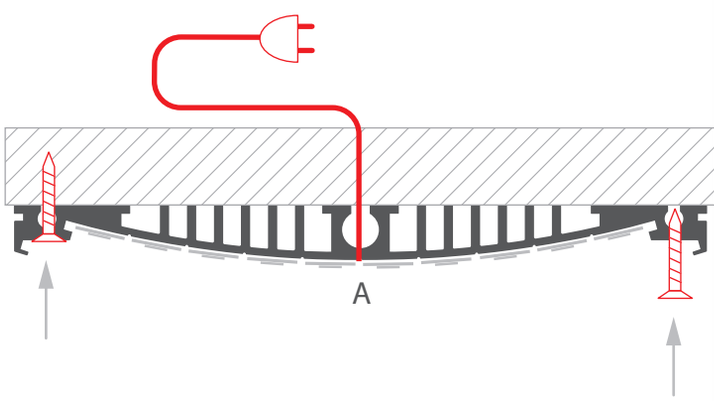

4. Załóż osłonę (D) i zaślepki (C).

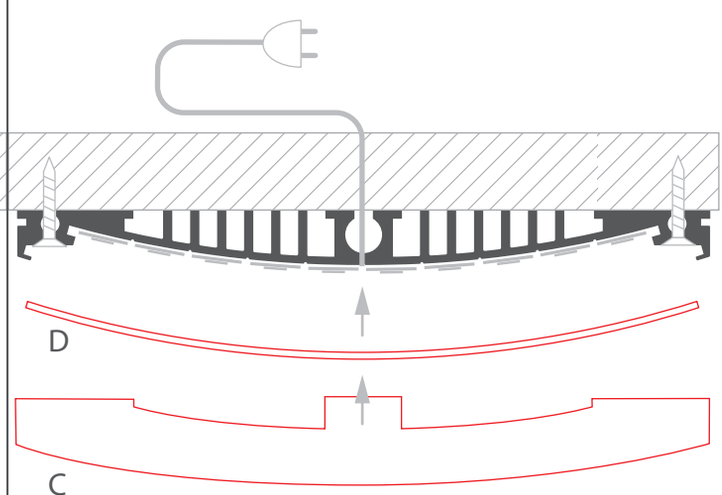

1. Nawierć w listwie montażowej (B) i w profilu (A) otwory na przewód zasilający. Otwór w listwie (B) powinien znajdować się w połowie jej długości.

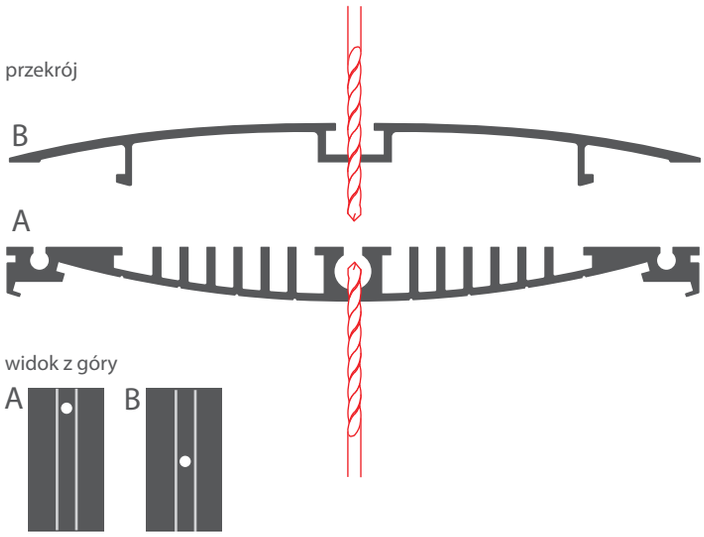

2. Wklej taśmy LED (F) i wpowadź przewód zasilający do kanału w środkowej części profilu (A) i przez otwór w listwie montażowej (B). Połącz profil z listwą.

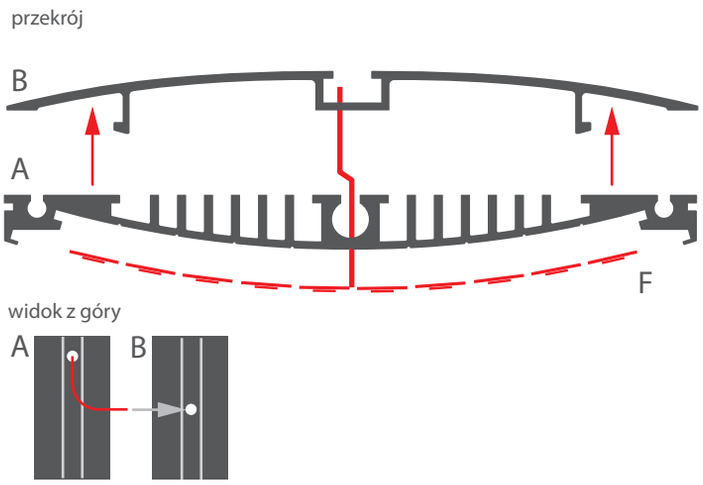

3. Podłącz przewody zasilające do zawieszek (E). Jeden biegun prądu powinien być podłączony do jednej zawieszki. Pobierz instrukcję zawieszki ze strony klusdesign.pl.

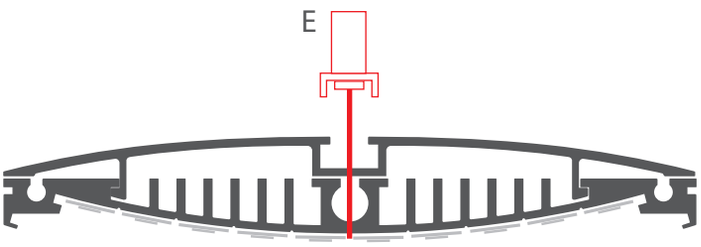

4. Wsuń zawieszkę w kanał w listwie montażowej (B) i osadź gwintowane pręty (F), dokręcając je kluczem imbusowym.

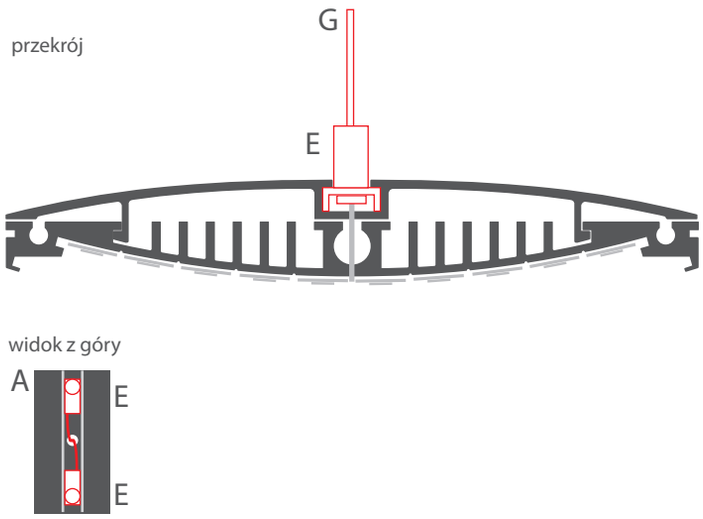

5. Załóż osłonę (D) i zaślepki (C).

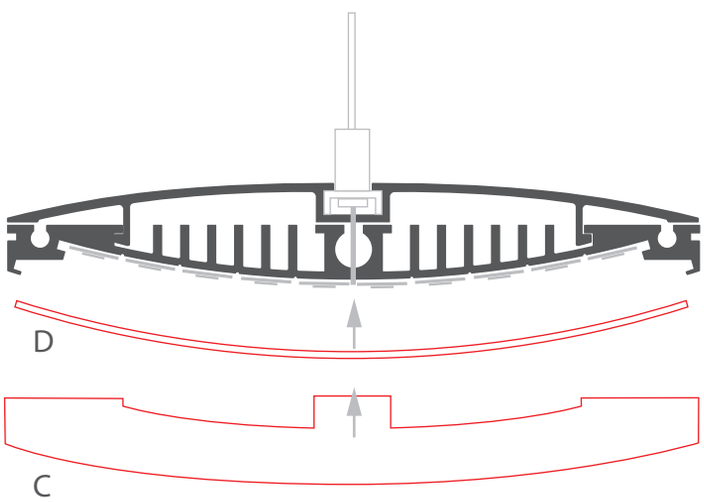

6. Podwieś oprawę na zawieszkach zasilających (H) odpowiednich do danej powierzchni. Pobierz instrukcję zawieszki zasilającej ze strony klusdesign.pl.

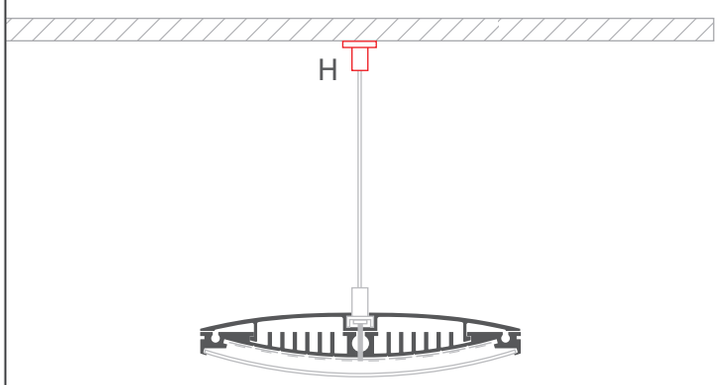

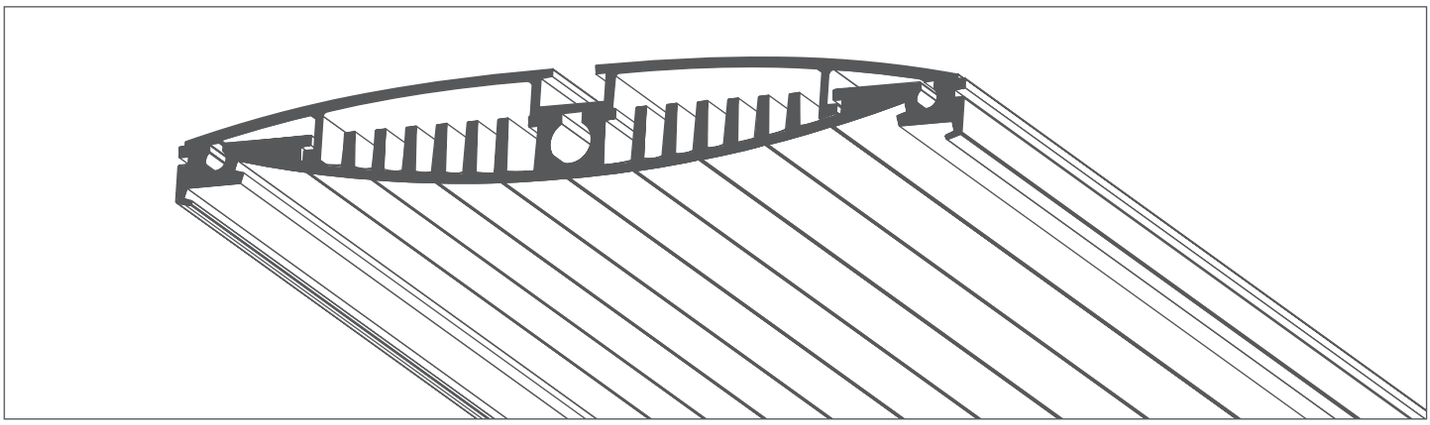

Parts needed to mount the MULTI-A extrusion

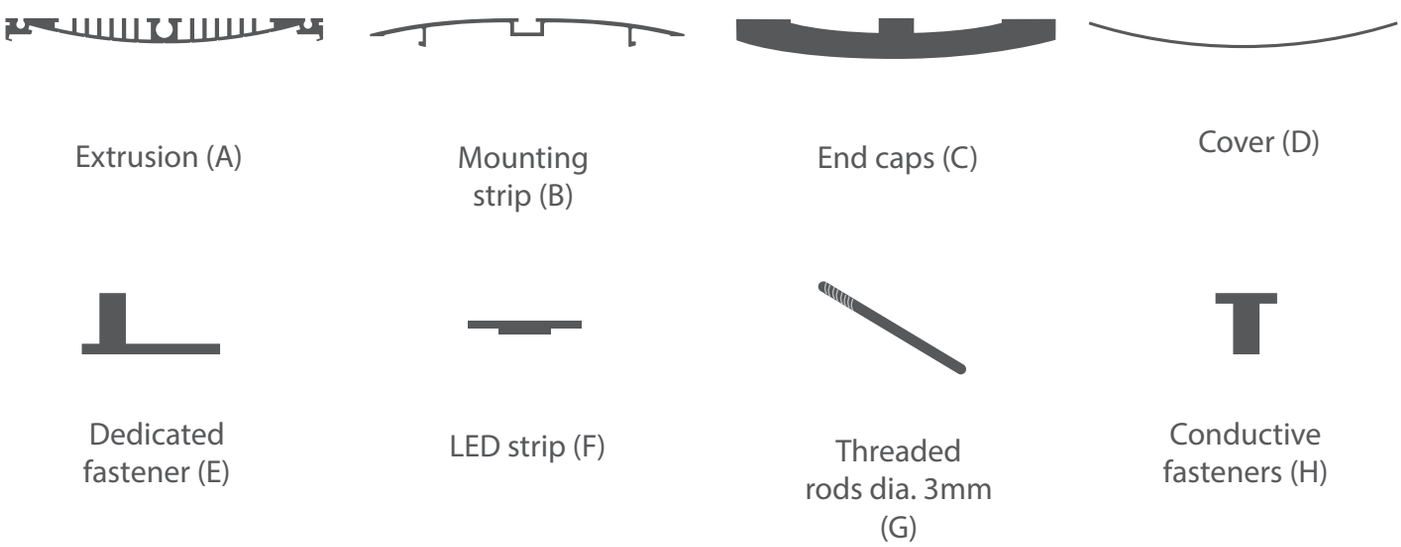

Tools needed for mounting:

- drill
- screwdriver
- screws
- Allen wrench

WARNING! All LED strips should be connected to a 12 V or 24 V power supply.

IMPORTANT: The mounting instructions present the basic form of assembly.
More methods and related accessories can be found at

1. Drill holes in the extrusion (A) for bolts and for the power cable.

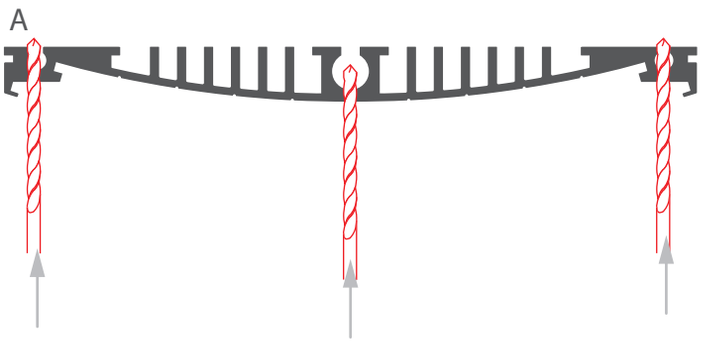

2. Mount the LED strips (F) and insert the power cable into the channel in the midsection of the extrusion (A).

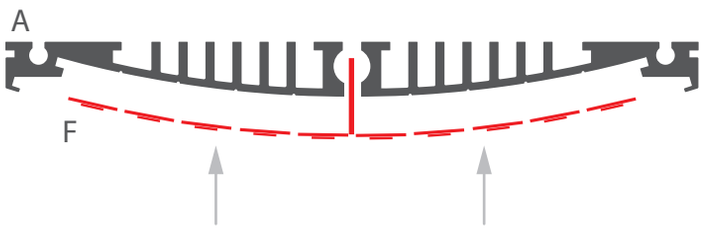

3. Mount the extrusion (A) to the mounting surface with screws and connect the power cable.

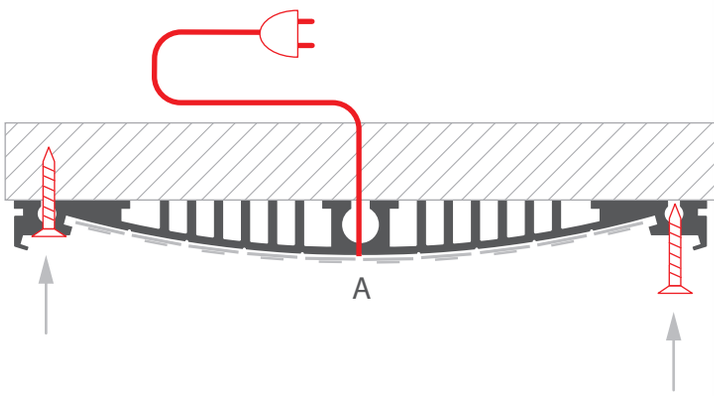

4. Insert the cover (D) and the end caps (C).

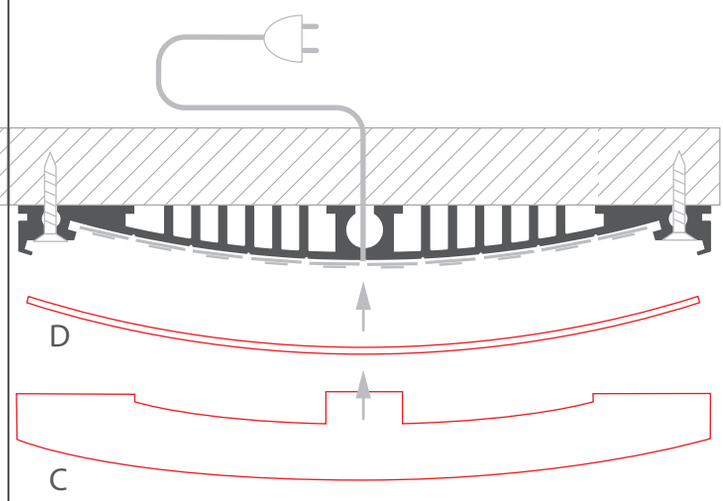

1. Drill holes in the mounting strip (B) and in the extrusion (A) to lead the power cable out. The hole in the mounting strip (B) should be in the middle of its length.

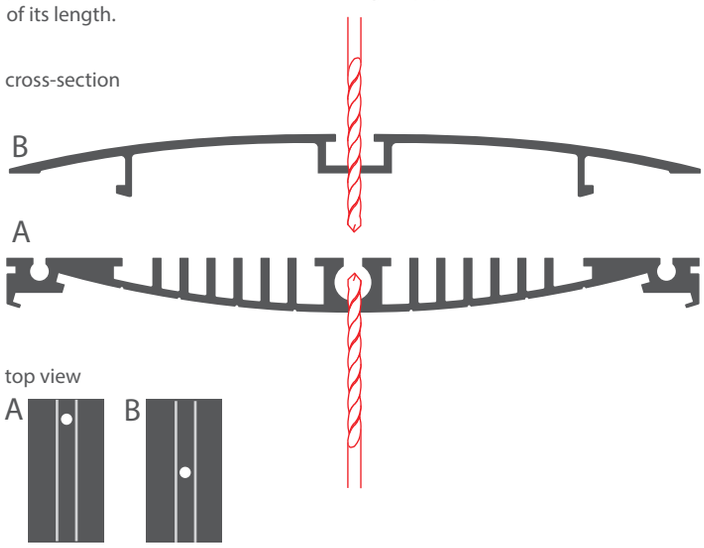

2. Mount the LED strips (F) and feed the power cable into the channel in the middle part of the extrusion (A) and through the hole in the mounting strip (B). Assemble the extrusion with the mounting strip.

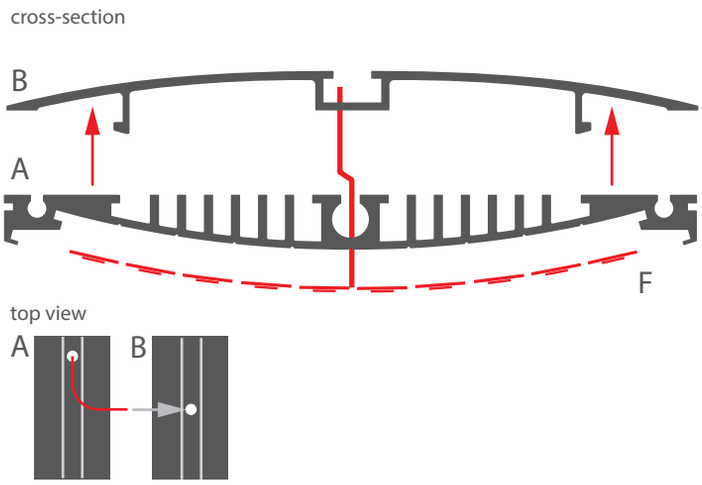

3. Connect the power cables to the fasteners (E). One pole must be connected to one fastener. Download the fastener manual at KlusDesign.eu

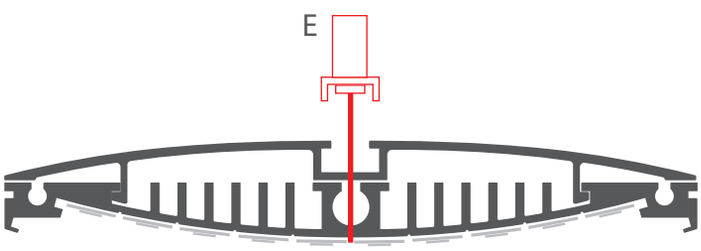

4. Insert the fastener in the channel in the mounting strip (B) and mount the threaded rods (G), tightening them with the Allen wrench.

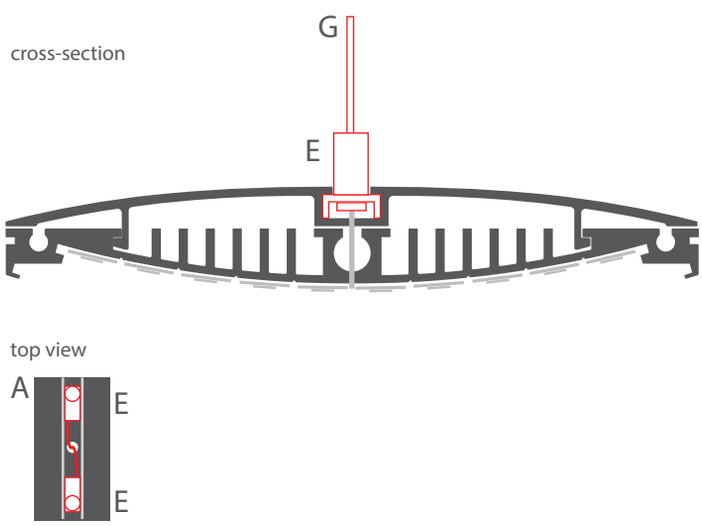

5. Insert the cover (D) and the end caps (C).

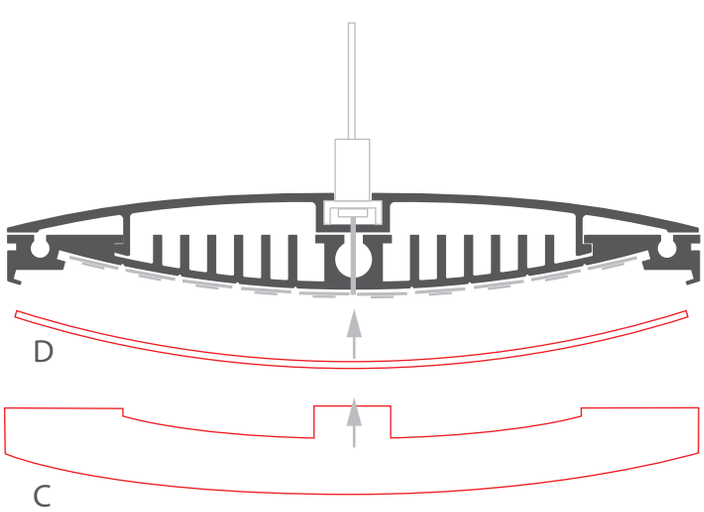

6. Suspend the fixture with the conductive fasteners (H) suitable for the respective surface. Download the conductive fastener manual at KlusDesign.eu

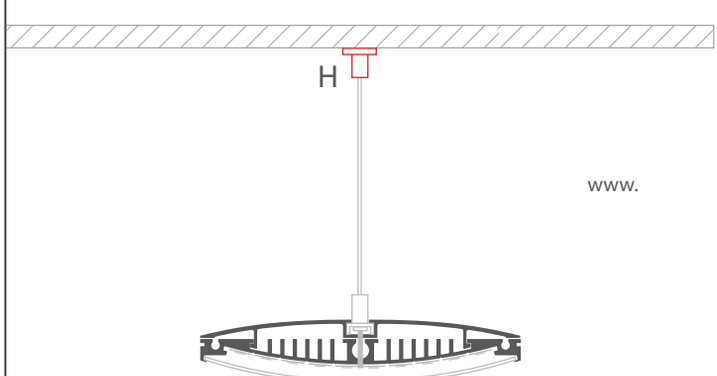

www.